

Spyke Base

Código artículo	**86.OS06.1081.03**
Tipo de producto	**Outdoor**
Categoría	**Proyectores**
Familia	**SPYKE**
Subfamilia	**Spyke Base**
Pictograms	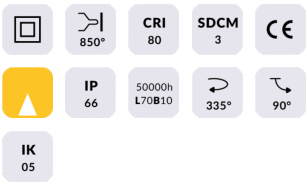

Dimensions	
Product dimensions (mm)	**ø80x128mm,H181mm**

Esquema

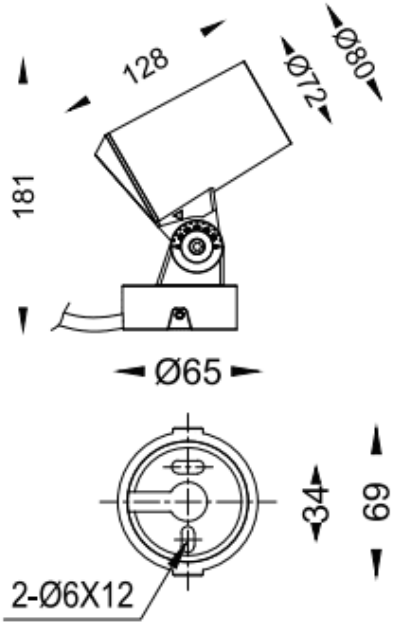

Producto	
Potencia real (W)	**14**
Flujo luminoso real (lm)	**224**
Eficacia luminosa (lm/W)	**16**
Ángulo de apertura	**60º**
Tiempo de vida	**50000h L70B10**
IP	**66**
Electrical feeding	**24V DC**
Marca del LED	**CREE**
Equipo	**ON-OFF**
Vida media (h)	**50000h L70B10**
Temperatura de color (K)	**RGBW**
Consistencia de color (SDCM)	**SDCM3**
CRI	**80**
IK	**IK05**